Bomba Vácuo By Pass Tangencial 36Vcc – 3 Estágios

CÓDIGO: 119432-13

Especificações

Alimentação:	36 Vcc
Potência:	700 W
Turbina:	3 Estágios
Descarga:	Tangencial
Tipo de motor:	"By-Pass"
Diâmetro da turbina:	145 mm
Mancais:	Duplo rolamento
Normas de construção:	EN60335, RoHS
Classe térmica:	Classe F
Máxima vazão:	36 L/Seg
Performance vácuo:	1.900 mmH2O
Peso:	2,34 kg
Embalagem:	60pç / Pallet
Conectores de alimentação:	Cabos integrados

DESCRIÇÃO

Ametek Lamb - 3 Estágios
145mm - 5,7" / 36Vcc

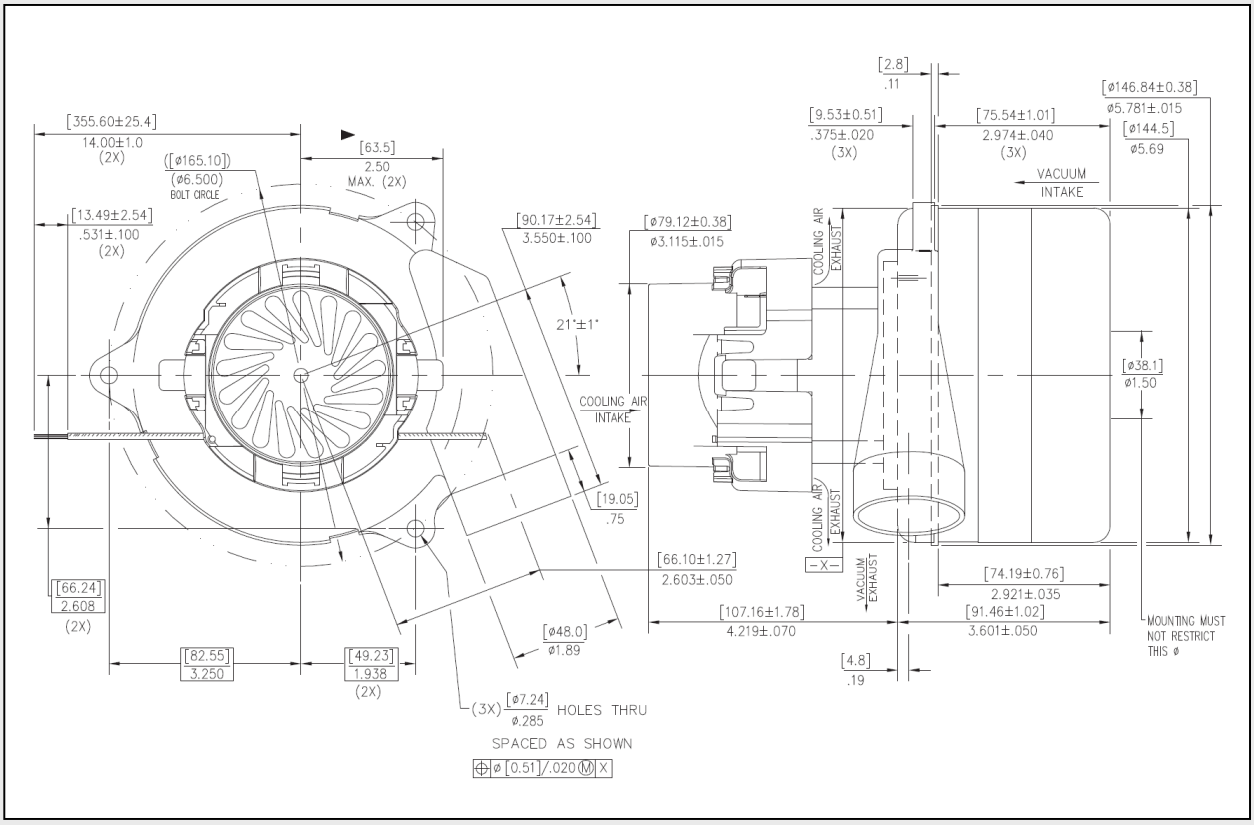

© 2012, by AMETEK, Inc. All rights reserved. Specifications subject to change without notice.